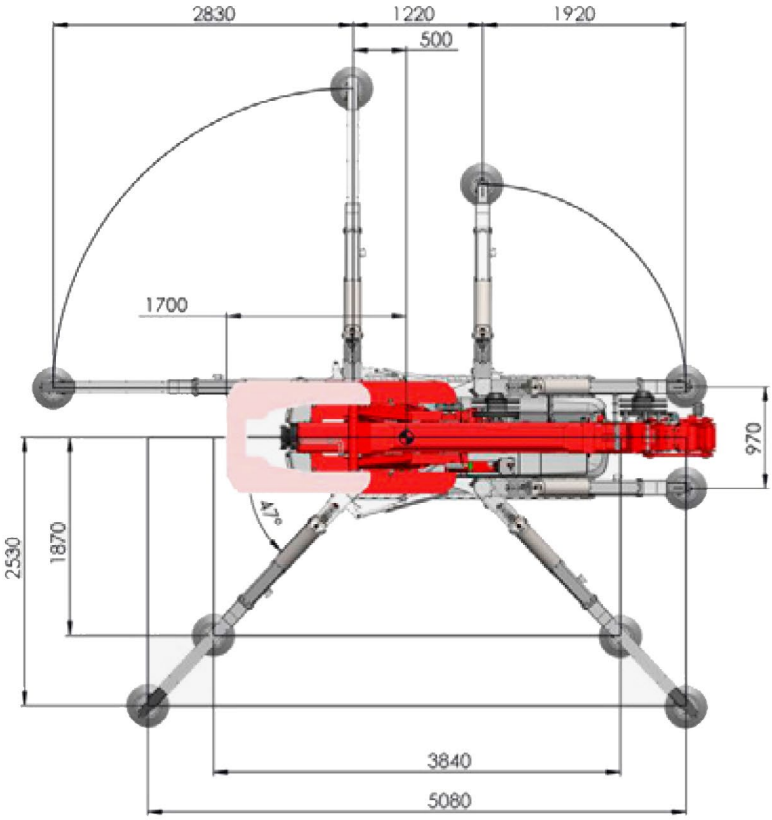
2830
1220
1920
500
1700
970
2530
1870
47°
3840
5080

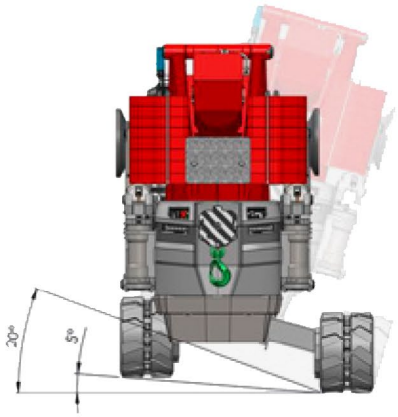
20°
5°

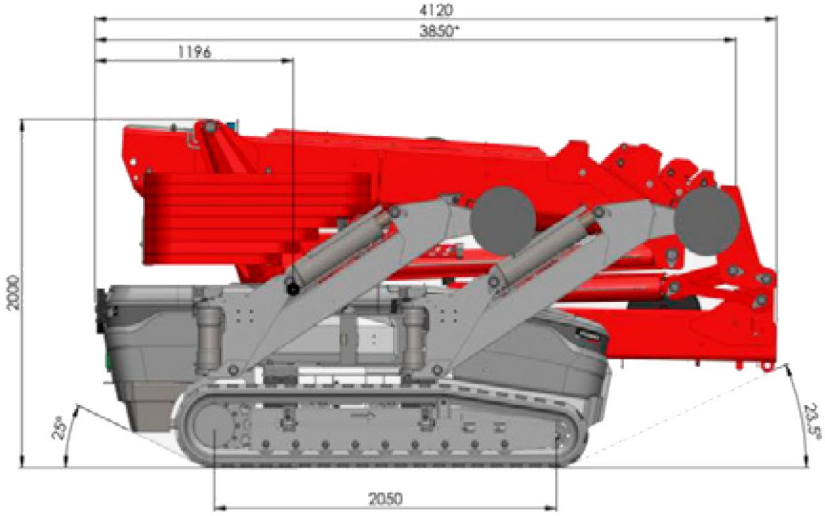
4120
3850*
1196
2000
25°
23,5°
2050

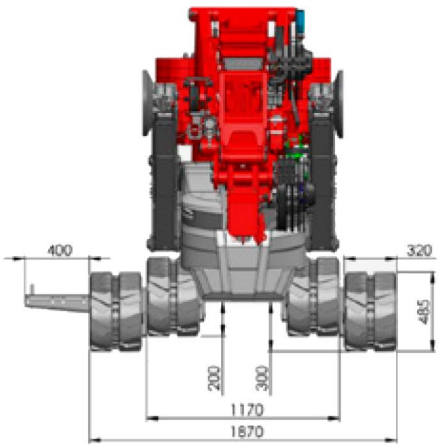
400
320
485
200
300
1170
1870

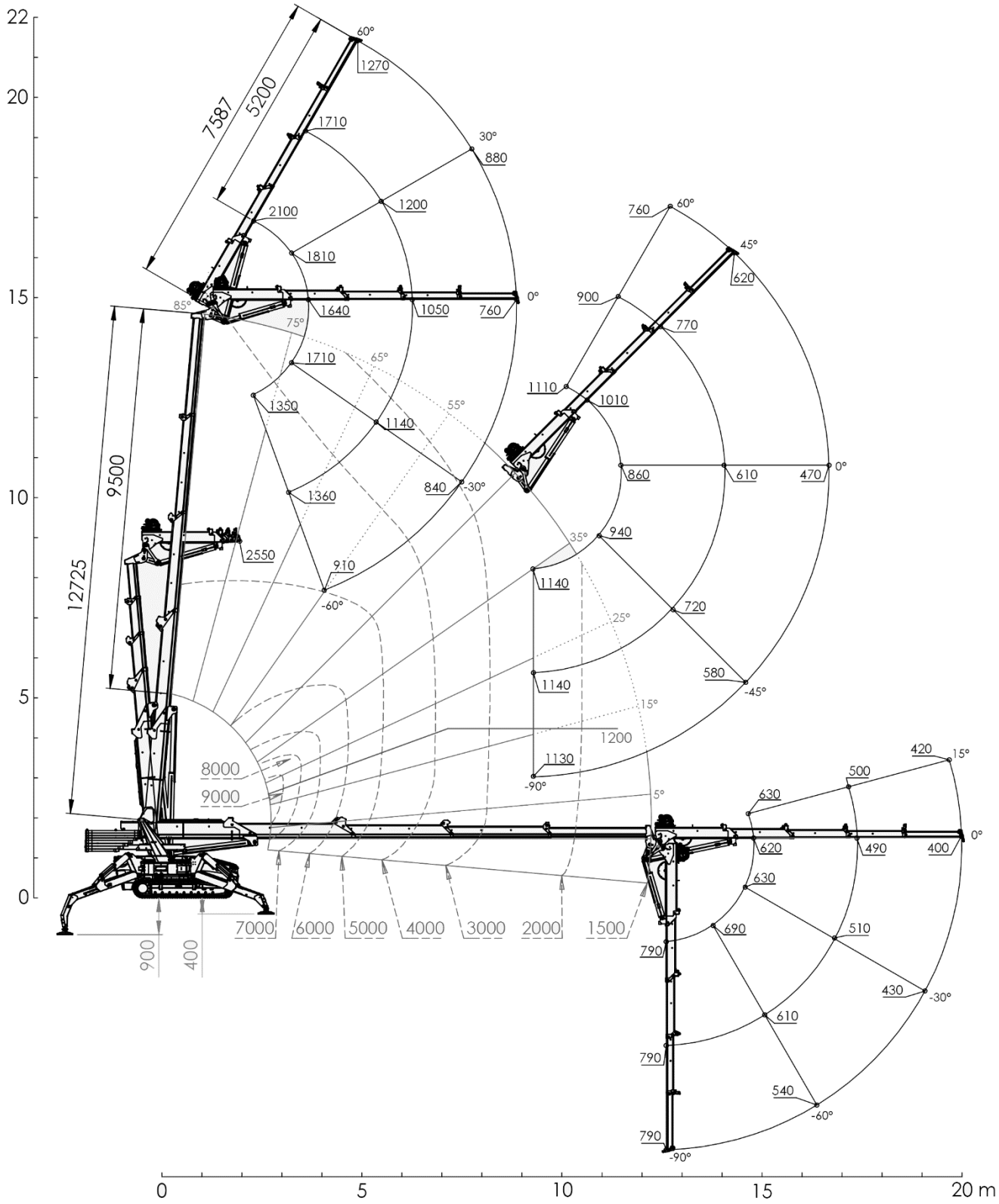
22
20
15
10
5
0
7587
5200
9500
12725
60°
1270
1710
30°
880
2100
1200
1810
1640
1050
760
0°
85°
75°
65°
55°
1710
1350
1140
840
-30°
1360
2550
910
-60°
760
60°
45°
620
900
770
1110
1010
860
610
470
0°
35°
940
1140
720
25°
580
-45°
1140
15°
1200
1130
-90°
5°
8000
9000
420
15°
500
630
620
490
400
0°
630
690
510
790
430
-30°
610
790
540
-60°
790
-90°
7000
6000
5000
4000
3000
2000
1500
900
400
0
5
10
15
20 m

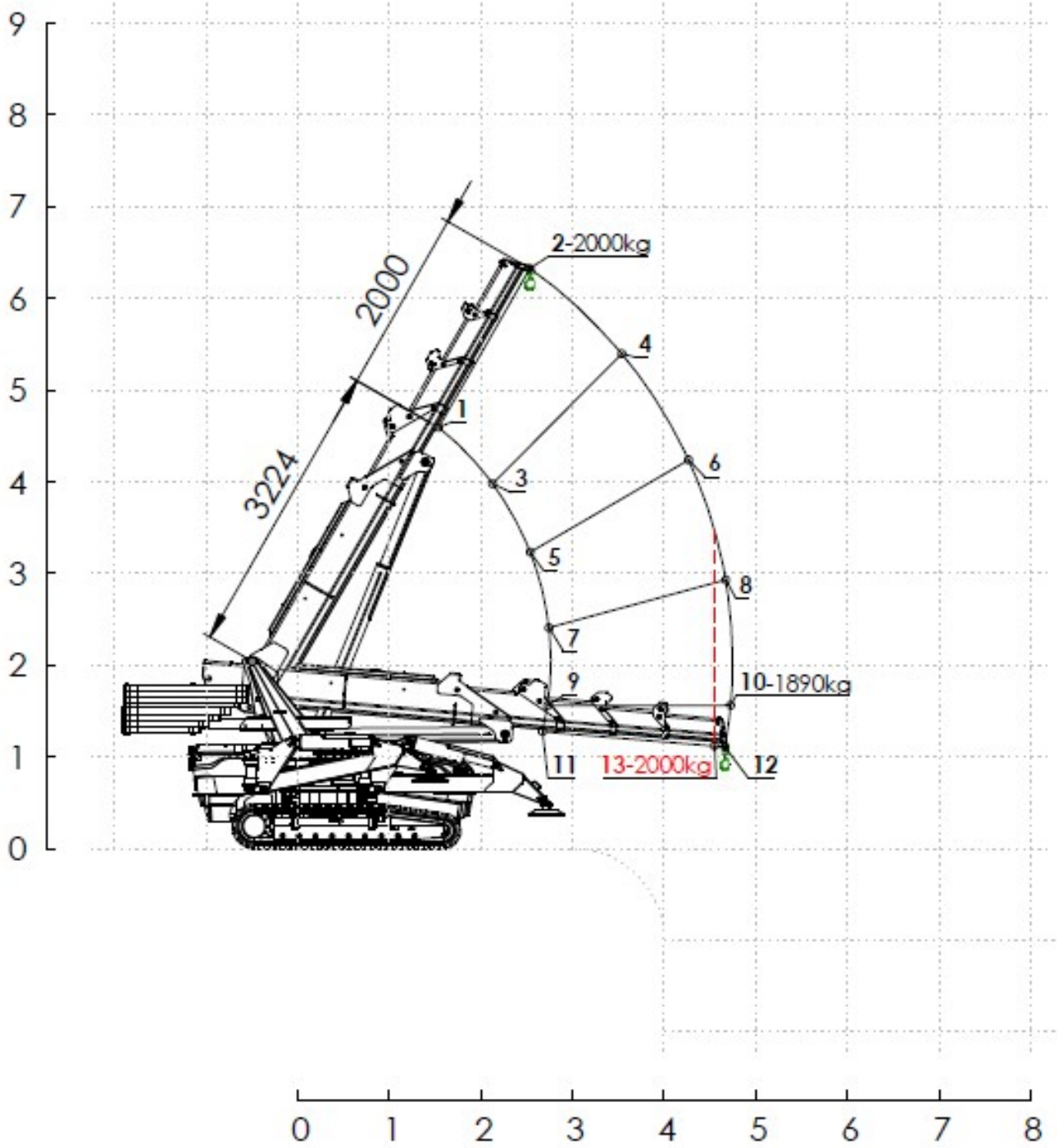
9
8
7
6
5
4
3
2
1
0
2000
3224
2-2000kg
4
1
6
3
5
8
7
9
10-1890kg
11
13-2000kg
12
0
1
2
3
4
5
6
7
8

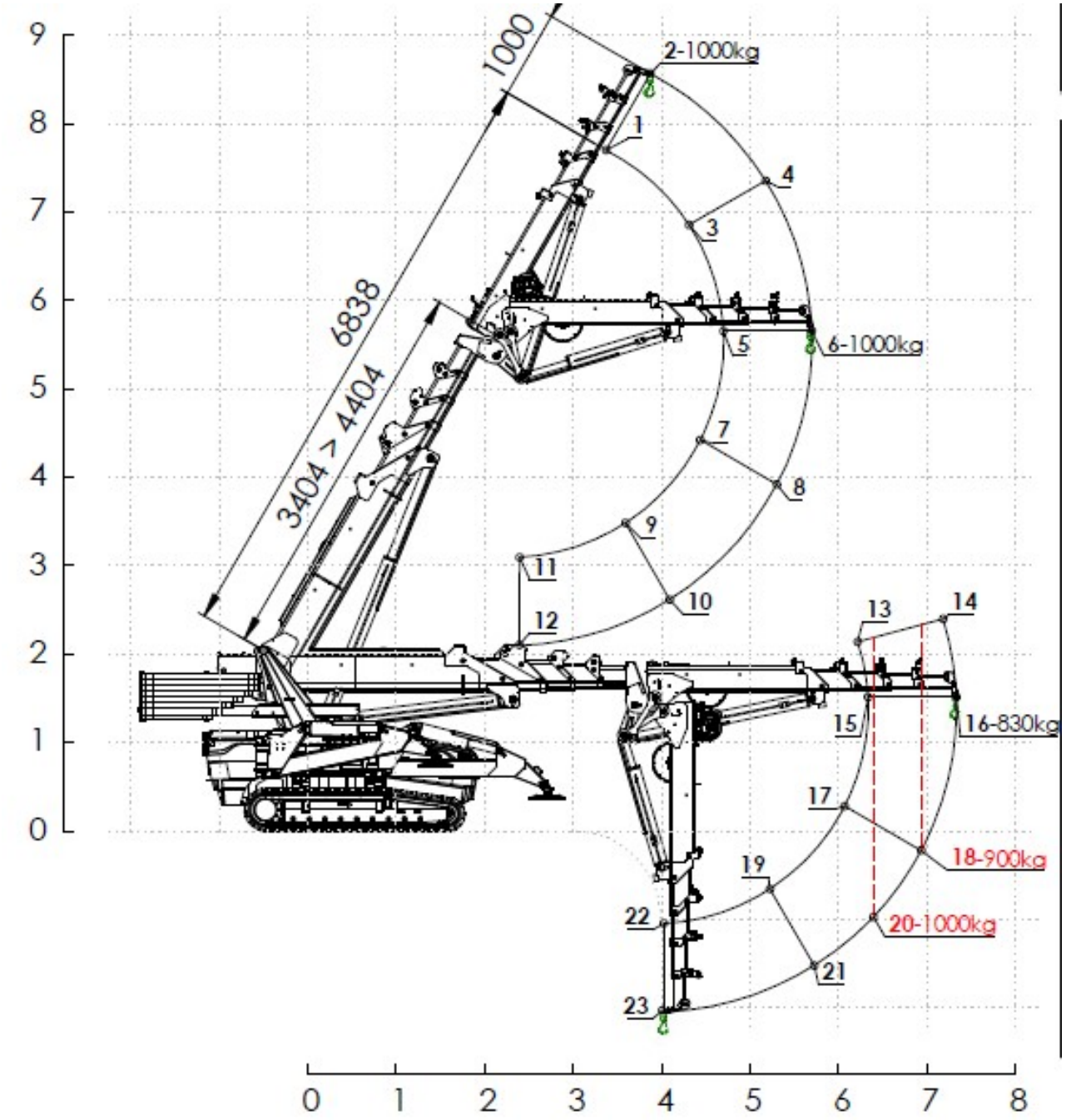
1000
6838
3404 > 4404
2-1000kg
1
4
3
5
6-1000kg
7
8
9
11
10
12
13
14
15
16-830kg
17
18-900kg
19
20-1000kg
22
21
23
0
1
2
3
4
5
6
7
8
9

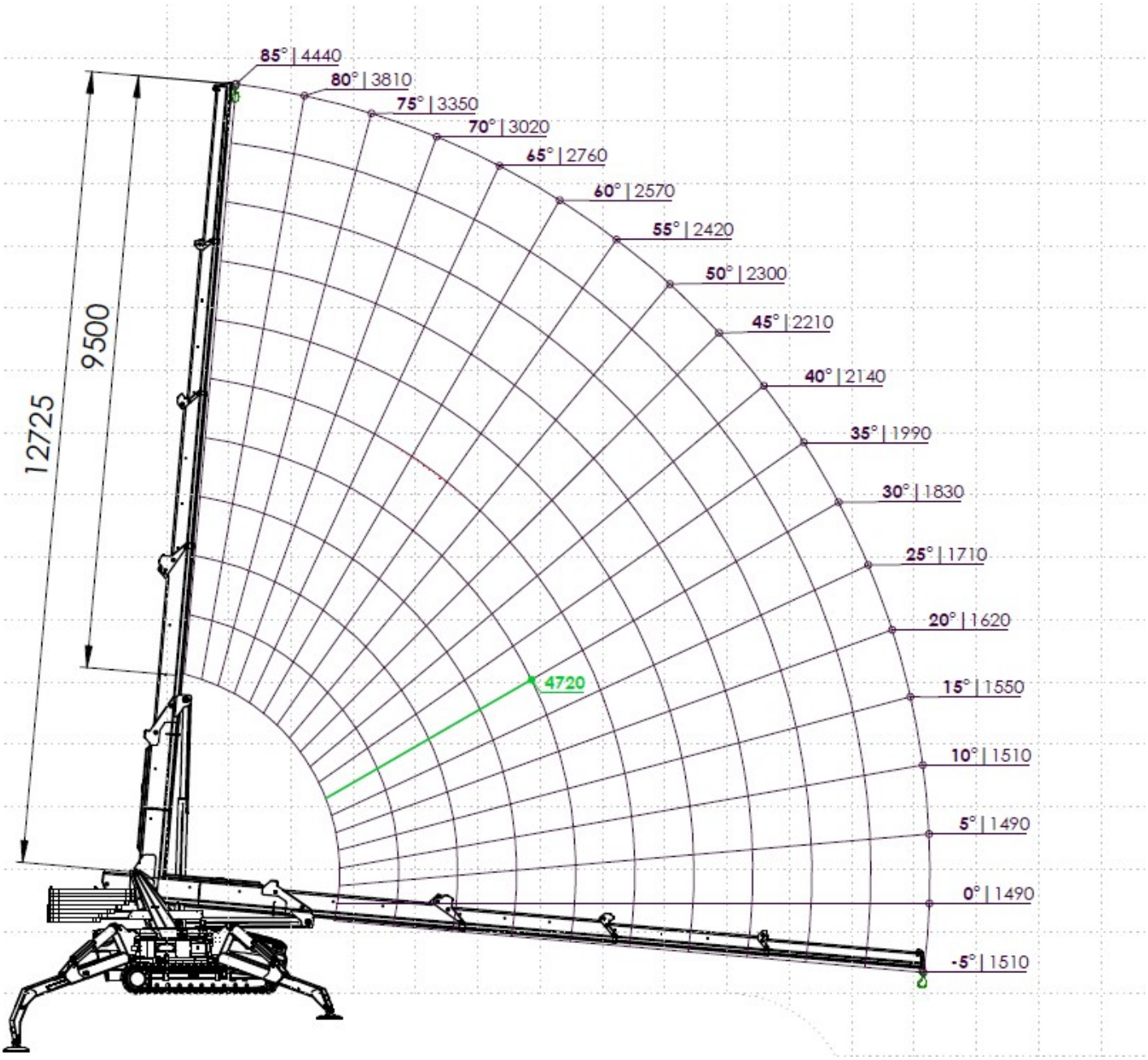
85° | 4440
80° | 3810
75° | 3350
70° | 3020
65° | 2760
60° | 2570
55° | 2420
50° | 2300
45° | 2210
40° | 2140
35° | 1990
30° | 1830
25° | 1710
20° | 1620
15° | 1550
10° | 1510
5° | 1490
0° | 1490
-5° | 1510
4720
9500
12725