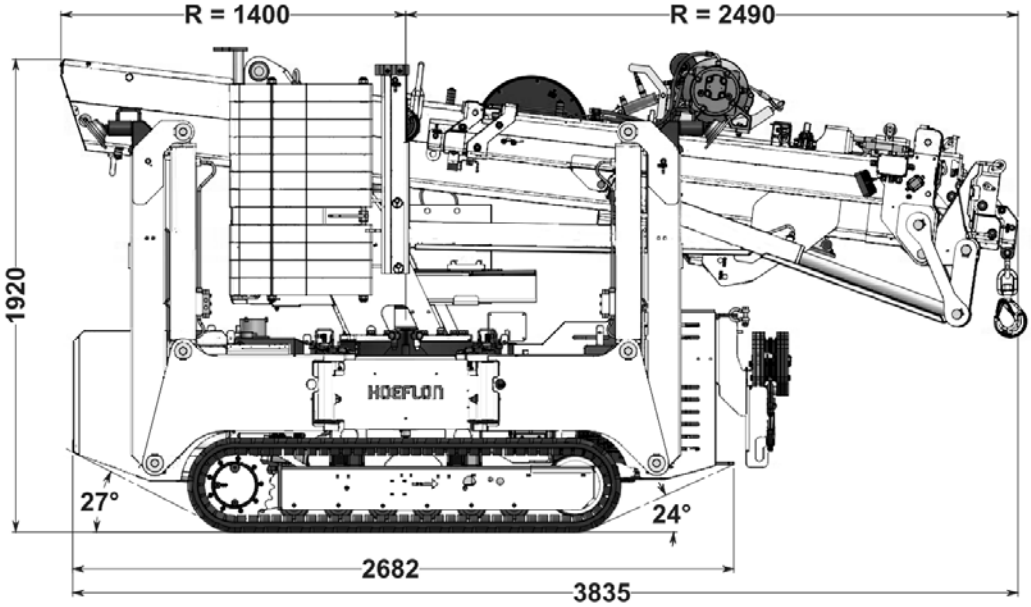
R = 1400
R = 2490
1920
HOEFLON
27°
24°
2682
3835

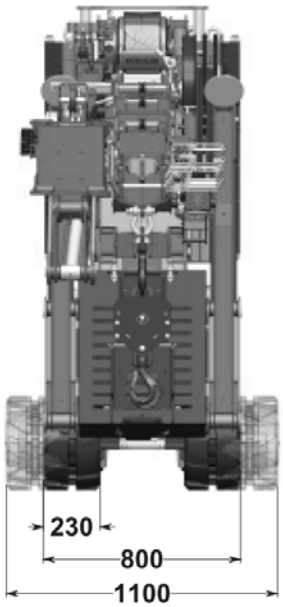
230
800
1100

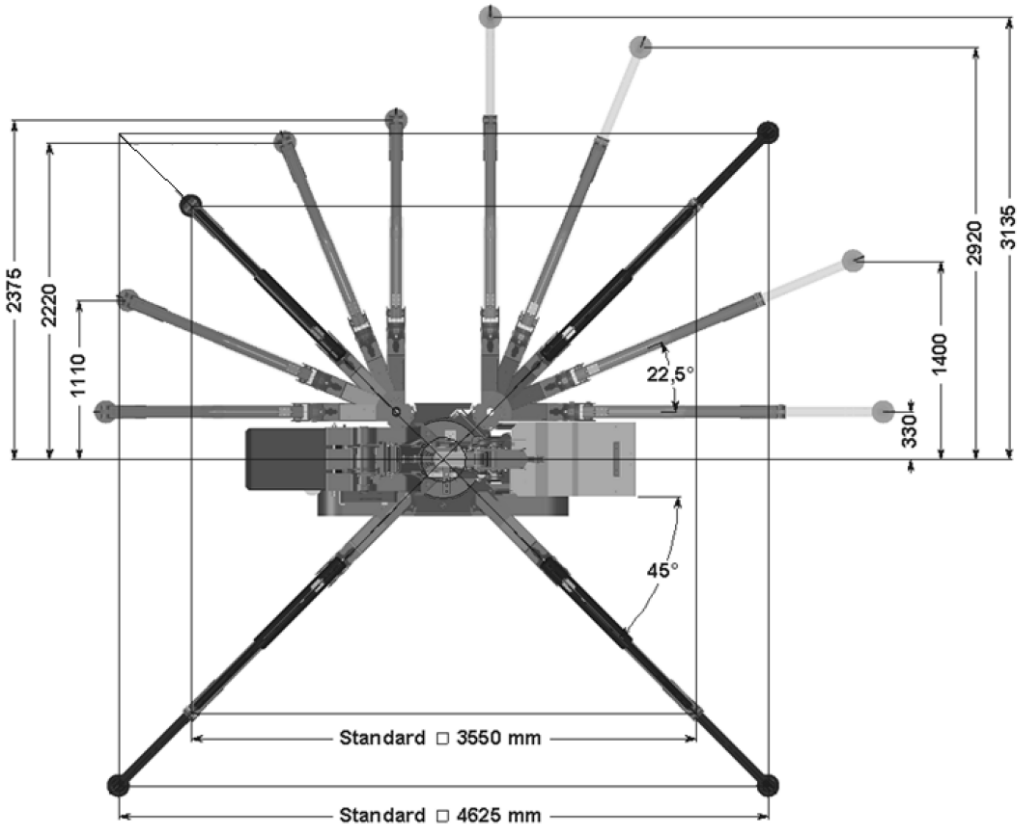
2375
2220
1110
22,5°
330
1400
2920
3135
45°
Standard □ 3550 mm
Standard □ 4625 mm

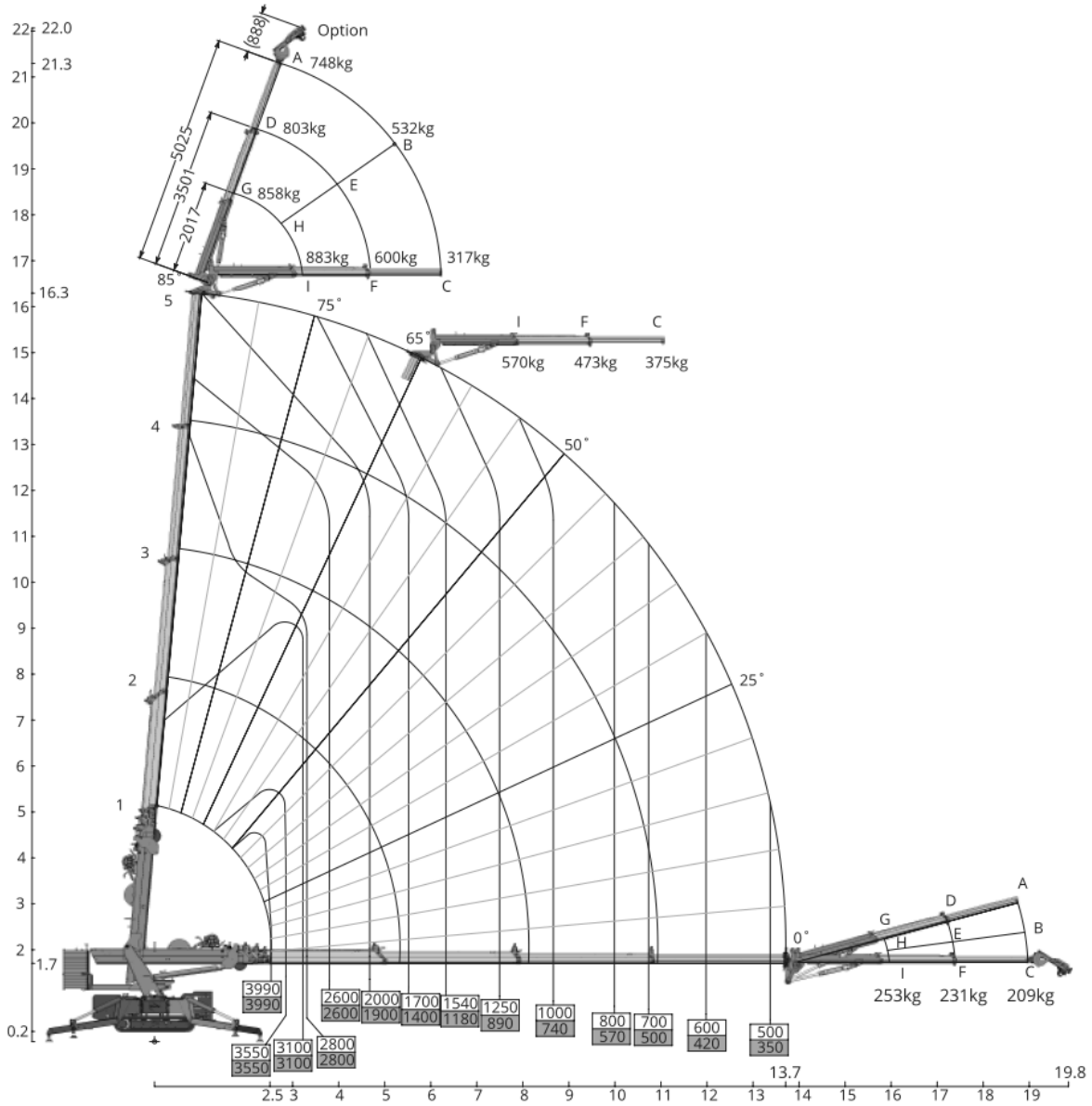
Option
748kg
803kg
532kg
858kg
883kg
600kg
317kg
570kg
473kg
375kg
253kg
231kg
209kg
5025
3501
2017
888
85
75°
65°
50°
25°
0°
22.0
21.3
16.3
1.7
0.2
13.7
19.8
3990 3990
2600 2600
2000 1900
1700 1400
1540 1180
1250 890
1000 740
800 570
700 500
600 420
500 350
3550 3550
3100 3100
2800 2800